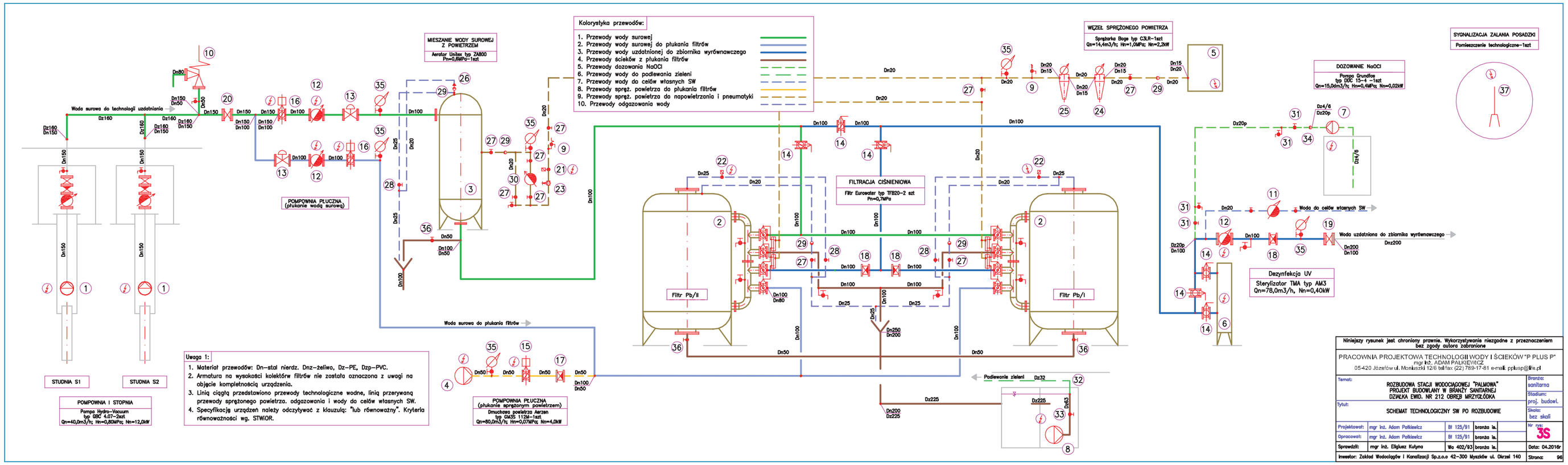

Niniejszy rysunek jest chroniony prawnie. Wykorzystywanie niezgodne z przeznaczeniem bez zgody autora zabronione

PRACOWNIA PROJEKTOWA TECHNOLOGII WODY I ŚCIEKÓW "P PLUS P"
mgr inż. ADAM PALKIEWICZ
05-420 Józefów ul. Moniuszki 12/6 tel/fax (22)789-17-61 e-mail: pplusp@lks.pl

Temat:	ROZBUDOWA STACJI WODOCIĄGOWEJ "PALMOWA" PROJEKT BUDOWLANY W BRANŻY SANITARNEJ DZIAŁKA EWID. NR 212 OBRĘB MRZYGŁÓDKA			Branża: sanitarna
Tytuł:	SCHEMAT TECHNOLOGICZNY SW PO ROZBUDOWIE			Stadium: proj. budowl.
				Skala: bez skali
Projektował:	mgr inż. Adam Palkiewicz	III 125/91	branża ts.	Nr rys. 3S
Opracował:	mgr inż. Adam Palkiewicz	III 125/91	branża ts.	
Sprawdził:	mgr inż. Eligiusz Kułyna	Wa 402/93	branża ts.	Data: 04.2016r
Inwestor: Zakład Wodociągów i Kanalizacji Sp.z.o.o 42-300 Myszków ul. Okrzei 140				Strona: 96